TOENEC　2004 電設工業展 製品コンクール 関西電力㈱社長賞 受賞製品　特許取得　中部電力グループ

低圧電路用地絡方向継電器

ELCBの不要動作を解消します！

現状の問題点

漏電遮断器(ELCB)の不要動作障害

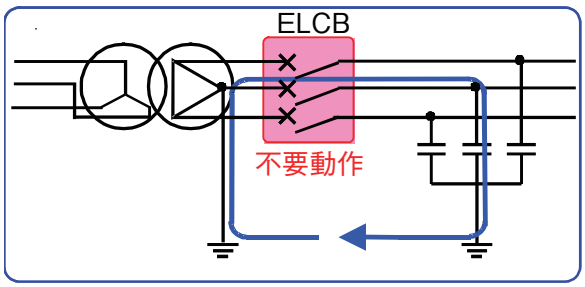

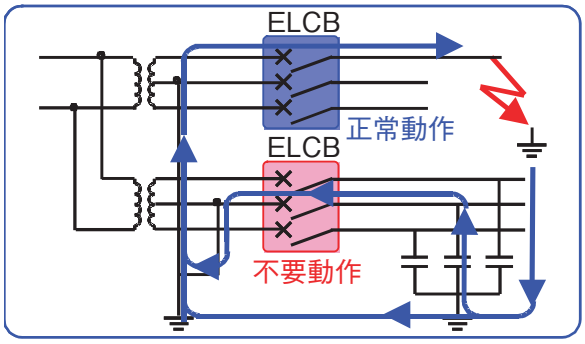

① 漏れ電流の増加による不要動作

近年、フィルタ内蔵機器の多用やケーブルの長大化が進み、電路の対地静電容量が増加する傾向にあります。

これにより漏れ電流が増加し、漏電遮断器の不要動作障害が発生します。

② 地絡電流の回り込みによる不要動作

一般的な直接接地方式の回路では、地絡電流が対地静電容量を通って他の変圧器バンクへ回り込み、漏電遮断器が不要動作します。

特　長

漏電遮断器の不要動作をシャットアウト

地絡電流の方向判別を正確に行い、地絡電流の回り込みによるELCBの不要動作を解消します。

わずかな漏電もキャッチ

零相電流増加分を検出しているので、平常時の漏れ電流が比較的大きな回路でも、高感度の電流整定値(15mA)が設定できます。

仕　様

型式	DGR-LTH-D 高感度型 DGR-LTM-D 中感度型	DGR-LTH 高感度型 DGR-LTM 中感度型	DGR-LIH 高感度型 DGR-LIM 中感度型
接地方式	直接接地式電路		非接地式電路
電路電圧	220V以下	440V以下	
変圧器結線	1φ2線、1φ3線、3φ3線（Y－Δ）	1φ2線、1φ3線、3φ3線（Y－Δ、Δ－Y）、3φ4線	

感度電流整定値	高感度型	中感度型
ΔIO(零相電流増加分)	15mA／30mA	50mA／100mA／200mA／500mA
IO(零相電流実効値)	100mA／200mA	100mA／200mA／500mA／1A／2A

動作時間	0.1秒以内

〈問い合せ先〉
株式会社 トーエネック
技術開発室
〒457-0819　名古屋市南区滝春町1-79
TEL:052-619-1706　FAX:052-619-1705
E-mail:rd-info@toenec.co.jp

H25.3 第6版